การไฟฟ้าส่วนภูมิภาค
PROVINCIAL ELECTRICITY AUTHORITY

ที่ มท5304.11/13753

การไฟฟ้าส่วนภูมิภาค
200 ถนนงามวงศ์วาน แขวงลาดยาว
เขตจตุจักร กรุงเทพฯ 10900

19 พฤษภาคม 2569

เรื่อง ขอเชิญชวนยื่นคำขอขึ้นทะเบียนผลิตภัณฑ์ Pre-Qualification Lists (PQL)

เรียน กรรมการผู้จัดการบริษัทผู้ผลิต/ผู้ขายอุปกรณ์ไฟฟ้า

อ้างถึง หลักเกณฑ์การขึ้นทะเบียนผลิตภัณฑ์ Pre–Qualification Lists

ด้วย การไฟฟ้าส่วนภูมิภาค (กฟภ.) ประกาศใช้ทะเบียนผลิตภัณฑ์ Pre-Qualification Lists (PQL) เพื่อใช้สำหรับการควบคุมคุณภาพของผลิตภัณฑ์ที่มีการจัดหามาใช้ในกิจการของ กฟภ. โดยหลักเกณฑ์ที่อ้างถึงกำหนดให้เปิดรับขึ้นทะเบียนผลิตภัณฑ์ที่มีการควบคุมคุณภาพเป็นไปตามระเบียบ หลักเกณฑ์ มาตรฐาน และข้อกำหนดของ กฟภ. นั้น

ในการนี้ กฟภ. จึงขอเชิญชวนท่านยื่นคำขอขึ้นทะเบียนผลิตภัณฑ์ Pre-Qualification Lists (PQL) โดยมีพัสดุ จำนวน 4 รายการ ดังนี้

1. ST. PLATE, CLEVIS FOR TELECOM. CABLE รหัสพัสดุ 1010030009
2. BOLT,MACHINE,HEXAGON,M. 16X50 MM. รหัสพัสดุ 1010110404
3. BOLT, DOUBLE ARMING, M 16x250 MM. รหัสพัสดุ 1010120006
4. WASHER,ROUND,FLAT,SIZE 16 MM. รหัสพัสดุ 1010180400

ทั้งนี้ ท่านสามารถดาวน์โหลดเอกสารที่เกี่ยวข้องได้ที่เว็บไซต์ กฟภ. (www.pea.co.th -> สำหรับคู่ค้า -> Pre-Qualification Lists) และดำเนินการยื่นเอกสารแบบคำขอขึ้นทะเบียนผลิตภัณฑ์ฯ พร้อมเอกสารประกอบ ผ่านไปรษณีย์อิเล็กทรอนิกส์ pqlregister@pea.co.th หากท่านมีข้อสงสัยประการใด สามารถสอบถามข้อมูลเพิ่มเติมได้ที่ กองวิจัยและควบคุมคุณภาพอุปกรณ์ไฟฟ้า โทรศัพท์ 0-2590-5576

จึงเรียนมาเพื่อโปรดพิจารณา และดำเนินการในส่วนที่เกี่ยวข้องต่อไป

ขอแสดงความนับถือ

อัญชลี

(นางสาวอัญชลี ปริญญาคุปต์)
ผู้อำนวยการกองวิจัยและควบคุมคุณภาพอุปกรณ์ไฟฟ้า

Issued by: PEA Certification Authority
Digitally Signed by: นางสาวอัญชลี ปริญญาคุปต์ Date: 19/05/2569 12:39:33

การไฟฟ้าส่วนภูมิภาค

กองวิจัยและควบคุมคุณภาพอุปกรณ์ไฟฟ้า
โทร. 0 2590 5576
โทรสาร
ไปรษณีย์อิเล็กทรอนิกส์ pqlregister@pea.co.th

การไฟฟ้าส่วนภูมิภาค

Issued by: PEA Certification Authority
Digitally Signed by: นางสาวอัญชลี ปริญญาคุปต์ Date: 19/05/2569 12:39:33

PQL-023
คอนเหล็กเคลือบฉนวน

หัวข้อการทดสอบเพื่อขึ้นทะเบียนและตรวจติดตามผล

รหัสพัสดุ	ชื่ออุปกรณ์	เลขที่สเปก	ปรับปรุงครั้งที่
1010030009	ST. PLATE, CLEVIS FOR TELECOM. CABLE	RHDW-030/2563	0

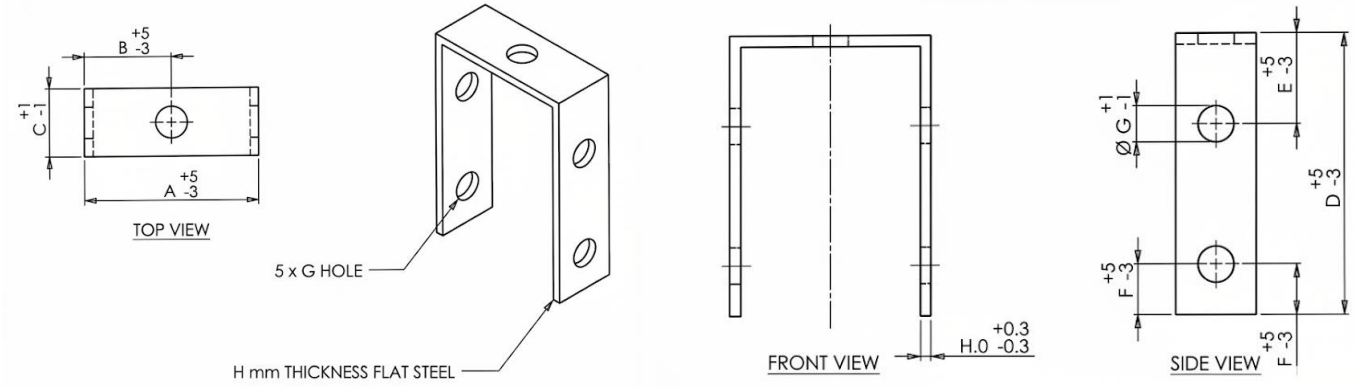

Test items		Requirement		Standards and Specifications
Dimension, mm	A	100	+5.00 / -3.00	RHDW-030/2563, แบบเลขที่ SB3-015/63001
	B	50	+5.00 / -3.00	
	C	40	+1.00 / -1.00	
	D	140	+5.00 / -3.00	
	E	45	+5.00 / -3.00	
	F	25	+5.00 / -3.00	
	G	18	+1.00 / -1.00	
	H	5	+0.30 / -0.30	
Average of zinc coating thickness, µm		Min. 85	-	RHDW-030/2563, Table "THICKNESS OF ZINC COATING"
Mark on sample, if any		Manufacturer's name or Trademark	-	ตามแบบมาตรฐานของผู้ผลิต

<u>หมายเหตุ</u> ใช้เป็นมาตรฐานอ้างอิงเพื่อควบคุมคุณภาพผลิตภัณฑ์ตามหลักเกณฑ์การขึ้นทะเบียนผลิตภัณฑ์ Pre-Qualification Lists (PQL) เท่านั้น

PRE-QUALIFICATION LISTS PQL โดย การไฟฟ้าส่วนภูมิภาค (กฟภ.)

หัวข้อการทดสอบเพื่อขึ้นทะเบียนและตรวจติดตามผล

รหัสพัสดุ	ชื่ออุปกรณ์	เลขที่สเปก	ปรับปรุงครั้งที่
1010180400	WASHER, ROUND, FLAT, SIZE 16 MM.	RHDW-030/2563	0

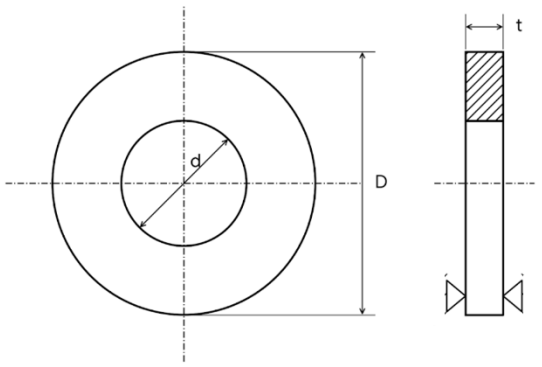

Test items		Requirement		Standards and Specifications
Dimension, mm	d	18	+0.70 / -0.00	TIS 258
	D	30	+0.00 / -0.80	
	t	3.2	+0.40 / -0.40	
Average of zinc coating thickness, µm		Min. 43	-	RHDW-030/2563, Table "THICKNESS OF ZINC COATING"
Mark on sample, if any		Manufacturer's name or Trademark	-	ตามแบบมาตรฐานของผู้ผลิต

<u>หมายเหตุ</u> ใช้เป็นมาตรฐานอ้างอิงเพื่อควบคุมคุณภาพผลิตภัณฑ์ตามหลักเกณฑ์การขึ้นทะเบียนผลิตภัณฑ์ Pre-Qualification Lists (PQL) เท่านั้น

หัวข้อการทดสอบเพื่อขึ้นทะเบียนและตรวจติดตามผล

รหัสพัสดุ	ชื่ออุปกรณ์	เลขที่สเปก	ปรับปรุงครั้งที่
1010110404	BOLT, MACHINE, HEXAGON, M16X50 MM.	RHDW-030/2563	0

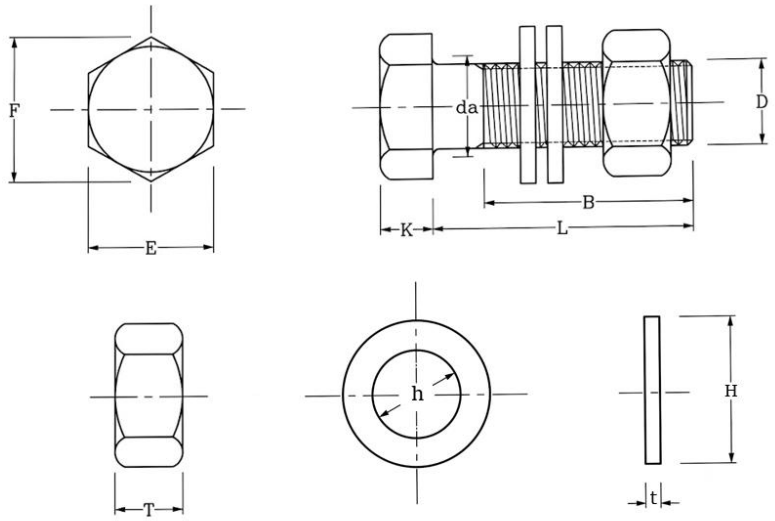

นัทหกเหลี่ยม
NUT,HEXAGON,DIN.555

แหวนกลมแบน
WASHER,ROUND,FLAT

Test items		Requirement		Standards and Specifications
Dimension, mm	D	16	+0.70 / -0.70	DIN 601, ISO 4016
	L	50	+1.25 / -1.25	DIN 601, ISO 4016
	B	40	+8.00 / -0.00	RHDW-030/2563, Addendum
	K	10	+0.75 / -0.75	DIN 601, ISO 4016
	E	24	+0.00 / -0.80	DIN 601, ISO 4016
	T	13	+0.90 / -0.90	DIN 555, ISO 4034
	h	18	+0.70 / -0.00	TIS 258
	H	30	+0.00 / -0.80	TIS 258
	t	3	+0.40 / -0.40	TIS 258
	Pitch	2	-	RHDW-030/2563, "Nominal Thread Diameters and Pitches of Steel Bolts and Nuts"
Average of zinc coating thickness, µm	Bolt	Min. 53	-	RHDW-030/2563, Table "THICKNESS OF ZINC COATING"
	Nut	Min. 53	-	
	Washer	Min. 43	-	
Breaking strength of thread, kgf		Min. 5,000	-	RHDW-030/2563, "Acceptance Tests for Threads of Steel Bolt, Anchor, Rod and Nut"
Mark on sample, if any		Manufacturer's name or Trademark	-	ตามแบบมาตรฐานของผู้ผลิต

<u>หมายเหตุ</u> ใช้เป็นมาตรฐานอ้างอิงเพื่อควบคุมคุณภาพผลิตภัณฑ์ตามหลักเกณฑ์การขึ้นทะเบียนผลิตภัณฑ์ Pre-Qualification Lists (PQL) เท่านั้น

หัวข้อการทดสอบเพื่อขึ้นทะเบียนและตรวจติดตามผล

รหัสพัสดุ	ชื่ออุปกรณ์	เลขที่สเปก	ปรับปรุงครั้งที่
1010120006	BOLT, DOUBLE ARMING, M16x250 MM.	RHDW-030/2563	0

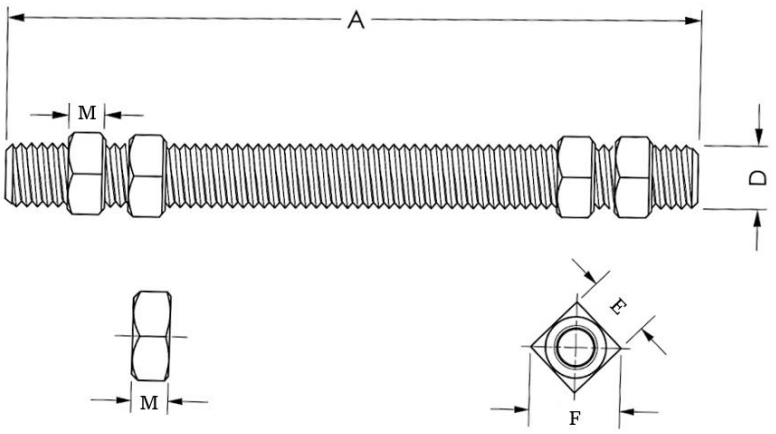

Test items		Requirement		Standards and Specifications
Dimension, mm	A	250	+5.00 / -3.00	RHDW-030/2563, Addendum
	D	16	+0.95 / -0.70	RHDW-030/2563, "Dimensions and Tolerances of M16 Machine Bolts"
	M	13	+0.90 / -0.90	
	E	24	+0.00 / -0.80	
	Pitch	2	-	RHDW-030/2563, "Nominal Thread Diameters and Pitches of Steel Bolts and Nuts"
Average of zinc coating thickness, μm	Bolt	Min. 53	-	RHDW-030/2563, Table "THICKNESS OF ZINC COATING"
	Nut	Min. 53	-	
Breaking strength of thread, kgf		Min. 5,000	-	RHDW-030/2563, "Acceptance Tests for Threads of Steel Bolt, Anchor, Rod and Nut"
Mark on sample, if any		Manufacturer's name or Trademark	-	ตามแบบมาตรฐานของผู้ผลิต

<u>หมายเหตุ</u> ใช้เป็นมาตรฐานอ้างอิงเพื่อควบคุมคุณภาพผลิตภัณฑ์ตามหลักเกณฑ์การขึ้นทะเบียนผลิตภัณฑ์ Pre-Qualification Lists (PQL) เท่านั้น